日本 -FUJIOH- 富士皇 吸油煙機 安裝尺寸圖 Cooker Hood Installation Diagram

型號 model **FR-MS2390V**(排氣型Ventilating) 900(闊) x 460(深) x 120(高) Unit: mm 單位:毫米

E. & O. E. 規格如有更改，恕不另行通知
All Rights Reserved 版權所有 翻印必究
FID-POP-23163 DEC 2023

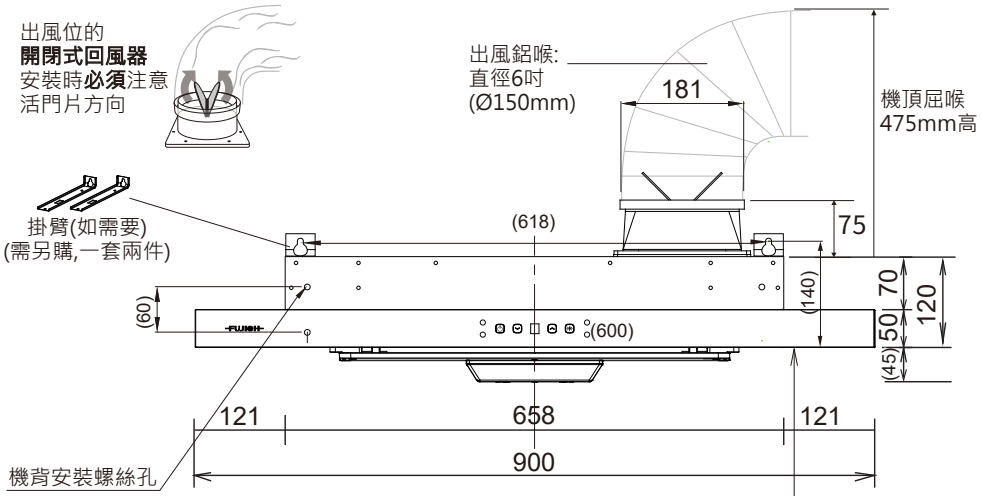

正面

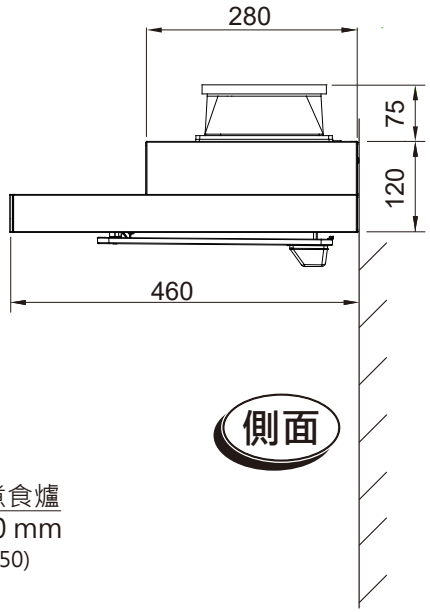

側面

距離

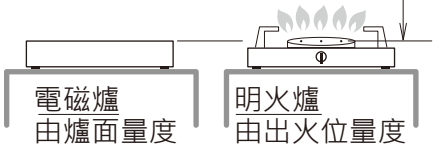

油煙機底與煮食爐
相距建議 750 mm
(最多750, 最少650)

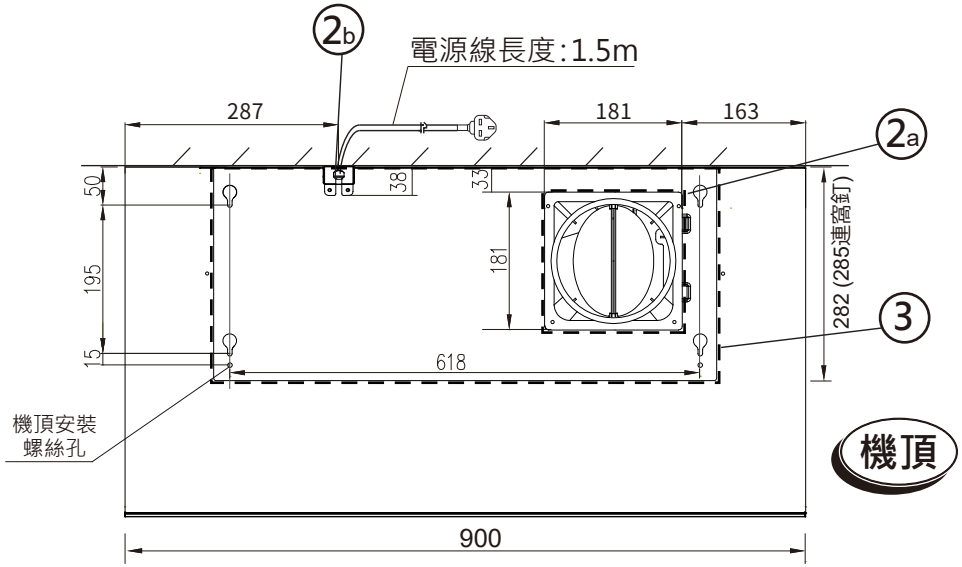

機頂

建議安裝方法

詳盡安裝，請看跟機說明書

①掛牆式

掛碼安在機頂
如需要使用掛碼安裝
機頂必需預留空間
最少80mm
(需另購,一套兩件)

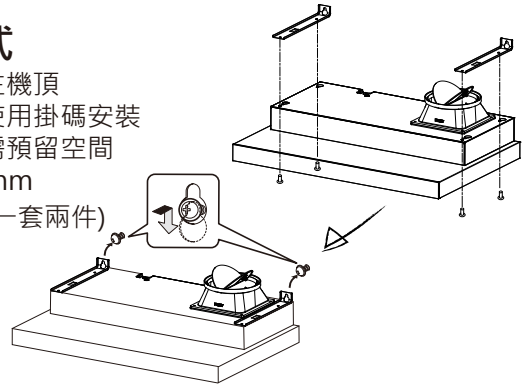

②上側安裝

2a. 在安裝面(櫥櫃)上開孔
尺寸200x200mm方孔,
位置參考左圖(虛線),
用於排氣口通過
2b. 開孔穿過電線

③櫃底開方形套入安裝

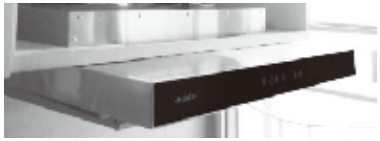

在櫃底開 665x285mm方孔
套入油煙機, 然後用螺絲把吸油煙機安在櫃底

重點注意事項

A) 此型號須用直徑6吋(Ø150mm)出風鋁喉
B) 櫃內/玻璃的出喉/出風位，需開 直徑6.5吋(Ø165mm)圓孔
C) 客戶有責任於安裝前向工程人員提供資料, 確保安裝位置及牆身背後的安全性 (例如: 電線、水喉、煤氣喉 等 一切非表面的裝置)

如有任何疑問，請致電總代理查詢，電話 : 2686 8229

*The size is different 1-2 mm from the actual cooker hood 圖中尺寸跟吸油煙機實物有1-2mm相差

*Illustration is not drawn to scale 圖示並不是按比例繪畫

總代理:
富達(遠東)貿易有限公司
Fidelity (Far East) Trading Co. Ltd
查詢電話: 2686 8229